CÔNG TY TNHH CÔNG NGHỆ MINH CHÂU
MINH CHAU TECHNOLOGY CO. LTD
Địa chỉ: 787 Trương Định, Phường Thịnh Liệt, Quận Hoàng Mai, Hà Nội
Điện thoại: 84 24 36422671/ 39950965 Fax: 84 24 36422864
Email: info@mctech.com.vn http://www.mctech.com.vn

LÒ ĐỐT RÁC THẢI CDS SE

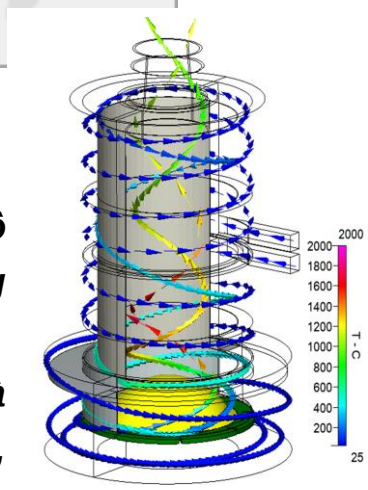

- ***Nhiệt độ đốt siêu cao lên tới 2000°C***
- ***Không cần dầu đốt phụ trợ***
- ***Đạt giải thưởng Công nghệ xuất sắc của bộ Thương mại , Công nghiệp và Năng lượng Hàn Quốc***
- ***Đã đăng ký bản quyền tại Hàn Quốc và nhiều quốc gia khác trên thế giới như: Mỹ, Đức, Pháp, Trung Quốc, Nhật bản…..***
- ***Sản xuất tại Hàn Quốc***

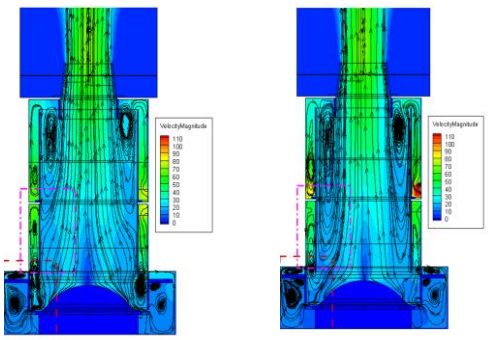

Air descent quantity flowed in from upper air

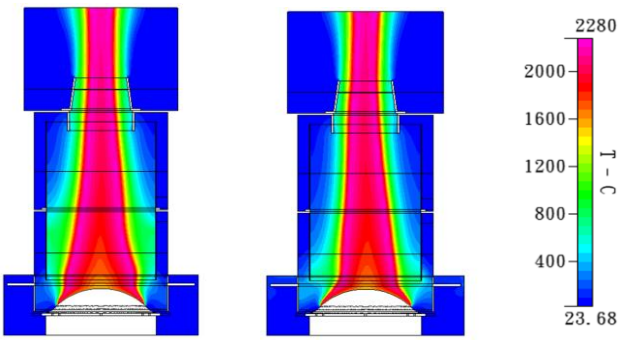

Temperature inside combustor

- ***Không dùng gạch chịu nhiệt***

  + Hệ thống làm mát bằng khí

  + Hình thành "rèm khí" ngay trong buồng đốt để cách nhiệt

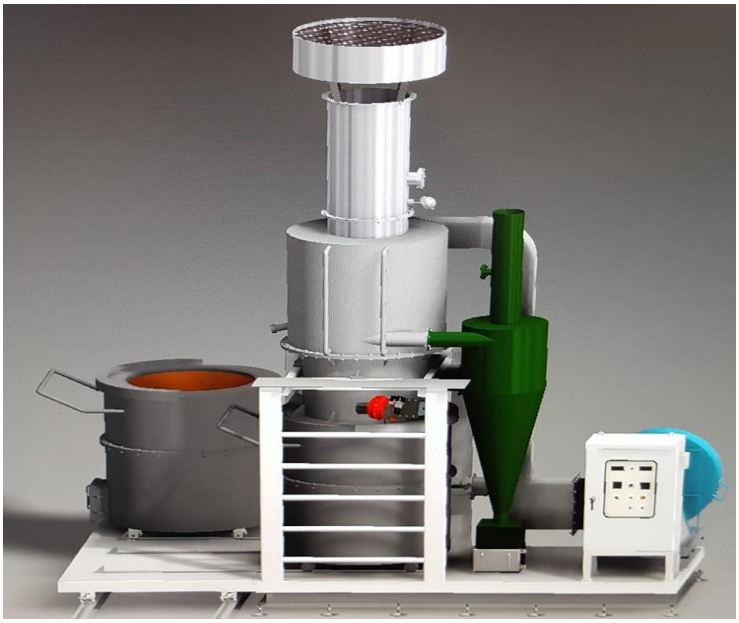

- ***Nhiệt độ buồng đốt cực cao***

  + Nhiệt độ buồng đốt sơ cấp >1100°C (nhiệt lượng cao, hiệu suất cao)

  + Hiệu suất cao >80%

- ***Lò đốt thân thiện với môi trường***

  + Đốt cháy hàn toàn bằng các nhiên liệu đốt khác nhau

- ***Giảm tiểu tối đa khí độc hại cúng như khí Dioxin***

  + Nhiệt độ buồng đốt thứ cấp cao đến 2000°C

- ***Cấu trúc nhỏ gọn***

  + Kích thước nhỏ gọn so sánh với các loại lò cùng công suất đốt

SO SÁNH VỚI CÔNG NGHỆ LÒ HIỆN CÓ

Lò đốt hiện có trên thị trường	Thông số	Lò đốt CDS SE
Cầu trúc lớn và phức tạp	*Giá thành lắp đặt*	Cấu trúc nhỏ và đơn giản
Tuổi thọ ngắn – hay hỏng hóc	*Tuổi thọ*	Tuổi thọ trên 10 năm (hoạt động được liên tục)
Kích thước lớn	*Kích thước*	Bằng 1/3 kích thước của chủng loại lò cùng loại
Nhiều nguồn khác nhau	*Xuất xứ*	100% Hàn Quốc
Giá vận hành và bảo hành cao	*Hoạt động và bảo hành*	Giá vận hành và bảo hành thấp (do không cần nguyên liệu phụ trợ khi đốt)

NGUYÊN LÝ HOẠT ĐỘNG

- ✓ **Hoạt động theo nguyên lý chia khoảng không gian tạo dòng ly tâm của luồng khí trong buồng đốt. Cấu trúc bao gồm: Buồng đốt và ống khói thoát khí thải với quạt cùng bộ điều khiển luồng khí**

- ✓ **Không cần thiết bị và nhiên dầuphụ trợ khi đốt (đối với rác độ ẩm ≤ 30%) chỉ với dòng xoáy cực cao của dòng khí trong buồng đốt, Buồng đốt tự đốt cháy rác thải bên trong**

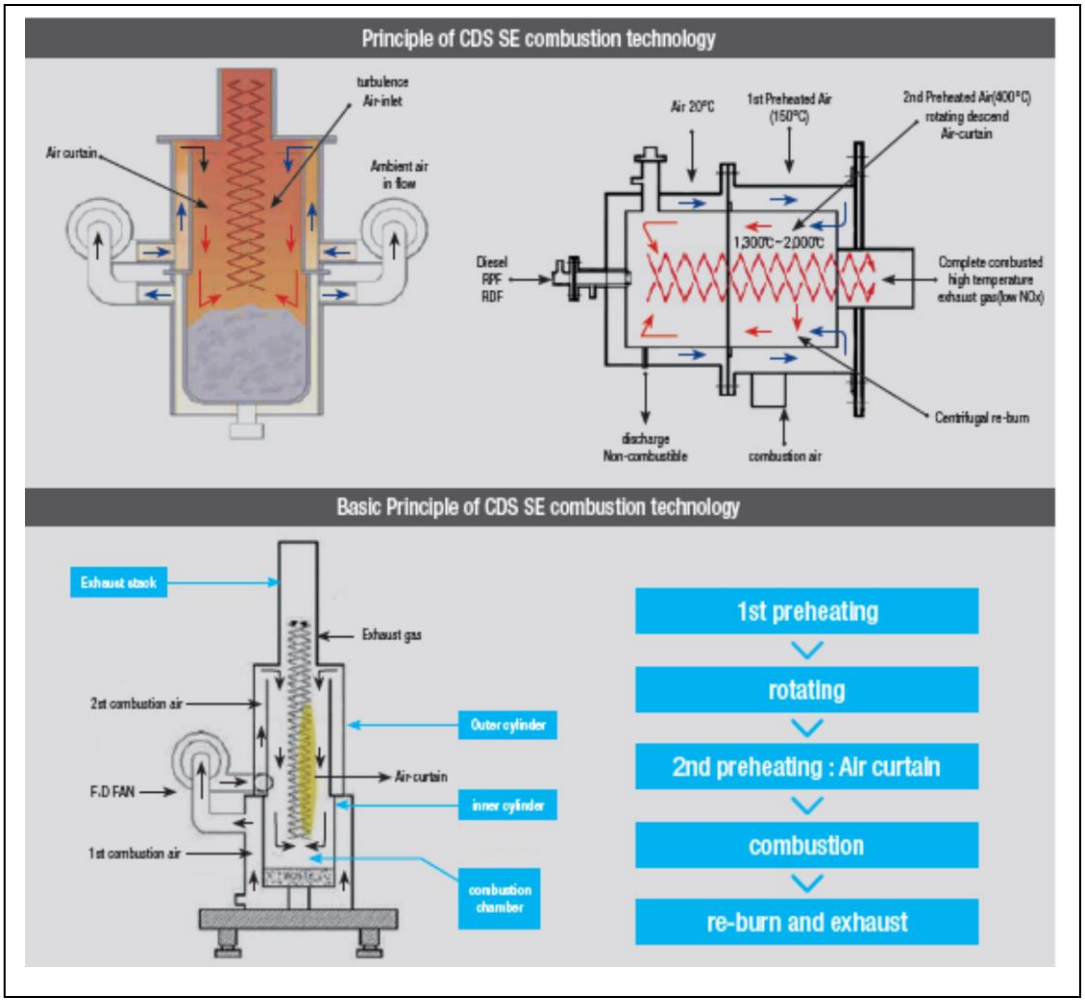

- ✓ **Hệ thống đốt của CDS –SE là cách lấy nhiệt từ nhiệt thải làm nóng khí cộng hưởng với nhiệt đốt buồng đốt đồng thời tạo thành "rèm khí" với dòng xoáy cực mạnh với cách này đã đẩy nhiệt độ đốt lên từ 1300 đến 2000°C. Hiệu suất đốt cao và giảm thiểu khí thải độc hại.**

<u>Bước thứ nhất</u>: **Tạo dòng xoáy cực mạnh và làm nóng khí lần 1**

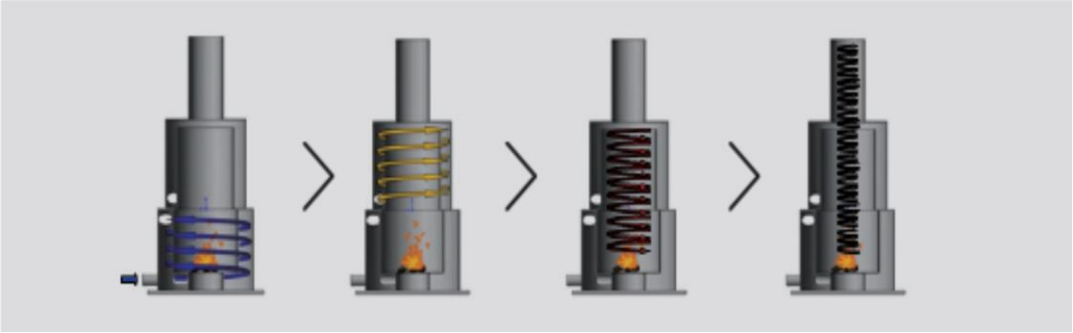

<u>Bước thứ 2</u>: **Tạo rèm khí và đốt nóng khí lần 2**

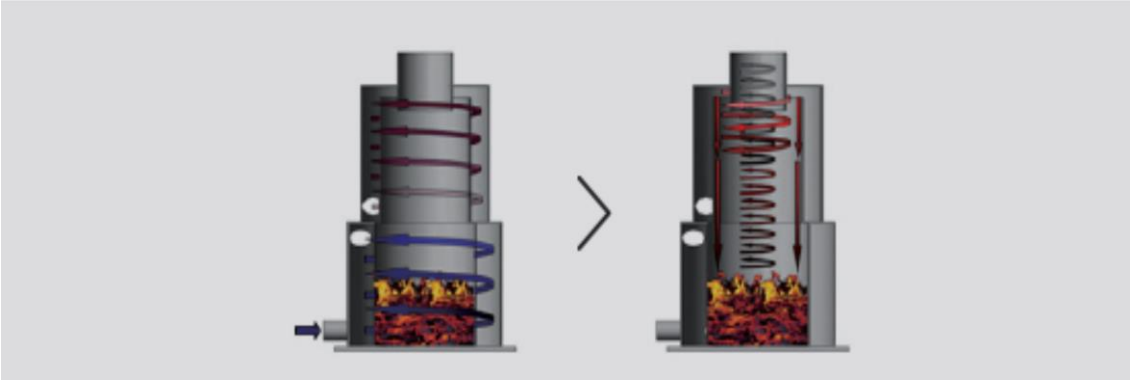

<u>Bước thứ 3:</u> **Đốt lại khí cháy và khí thải**

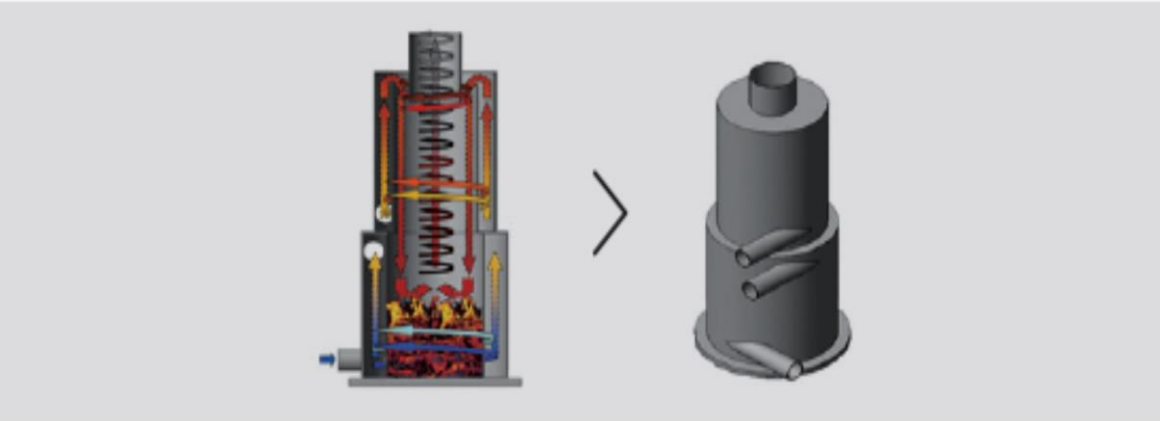

Khí đi vào

Dòng khí cháy đi vào buồng đốt có cầu trúc trụ kép tạo nên một dòng xoáy cực mạnh. Với cấu trúc đặc biệt của buồng đốt: Dòng khi đi từ trên xuống dưới của thành lò tạo nên một bức rèm khí ngăn cách sự tiếp xúc trực tiếp nhiệt giữa vùng cháy nhiệt độ cao và thành lò.

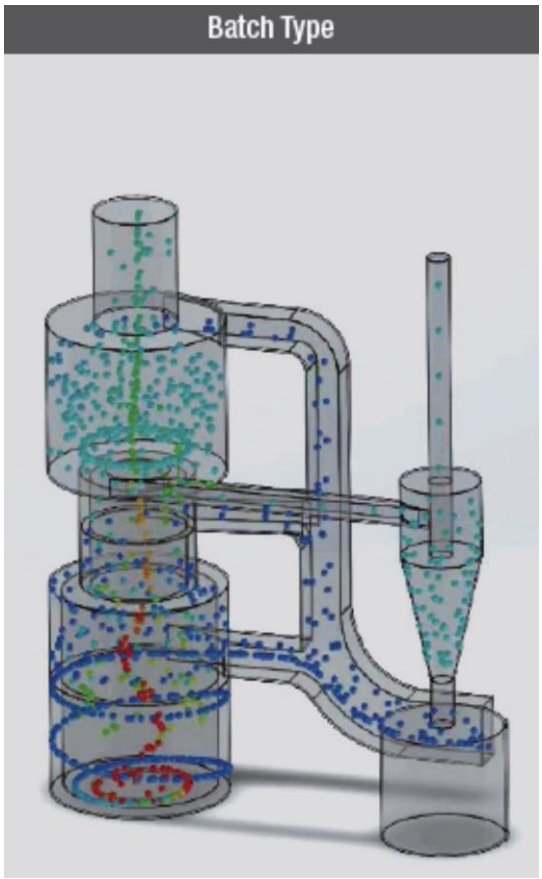

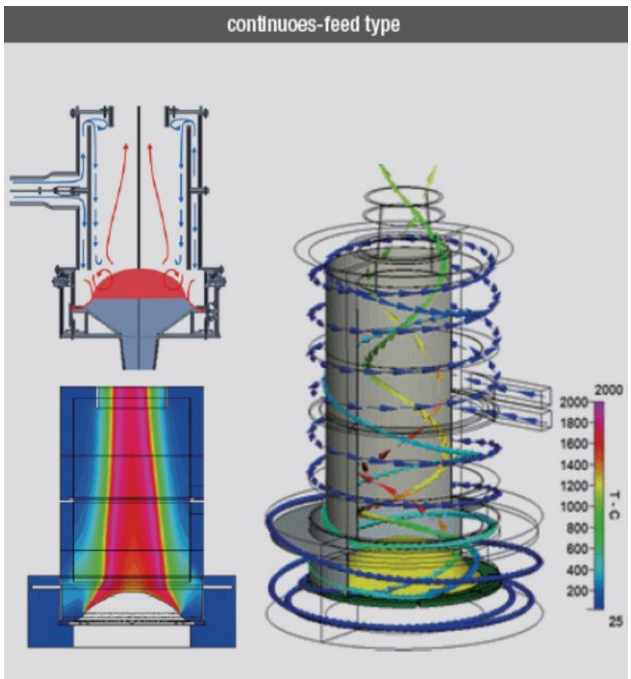

Gia nhiệt khí trước khi vào buồng đốt và buồng đốt

Khí từ vùng đốt ban đầu được làm nóng lên khoảng 500oC

Lượng nhiệt này cộng hưởng với nhiệt độ buồng đốt đầy nhiệt độ buồng đốt lê từ 1300°C đến 2000°C

Rác được đốt cháy hoàn toàn và giảm thiểu được khí ô nhiễm

Loại bỏ tro và chống tạo đóng tảng

Do dòng xoáy cực mạnh của khí. Tro dưới đáy và tro bay sẽ tự di chuyển va động mạnh vào thành lò và đi vào thùng đựng tro. Chống việc đóng tảng (Tạo Clinke)

CÁC LOẠI LÒ CDS-SE

LÒ ĐỐT LIÊN TỤC

- ☞ Loại buồng đốt dùng cho RDF , RPF (Tái tạo nhiên liệu từ rác), đốt các loại rác thải công nghiệp, rác thải nguy hại, rác thải sinh hoạt
- ☞ Hệ thống bao gồm: Bộ tiếp liệu, băng tải rác, buồng đốt, xả tro

LÒ ĐỐT THEO MẺ

☞ Dùng đốt rác thải sinh hoạt nông thôn và đô thị

LÒ ĐỐT XÁC ĐỘNG VẬT

LÒ ĐỐT RÁC THẢI Y TẾ

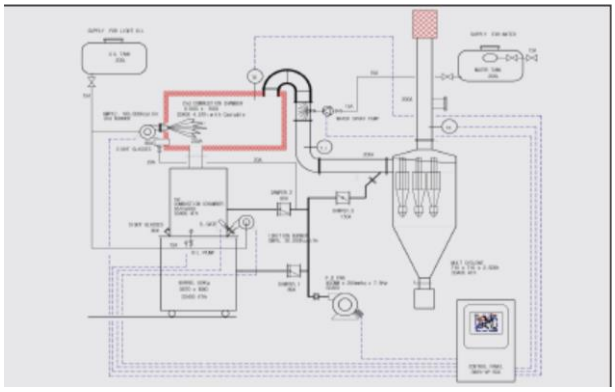

Lò đốt rác thải công nghiệp công suất: 200kg/h

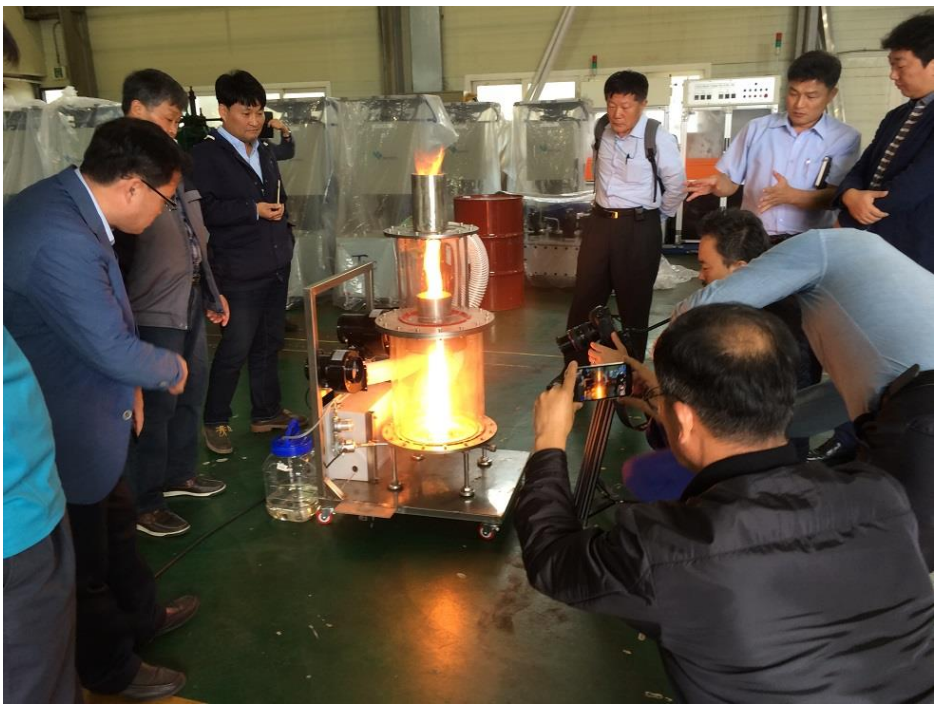

The Coffee Bean
& Tea Leaf

CHẤT LƯỢNG KHÍ THẢI

- ***LÒ ĐỐT RÁC CDS-SE HOÀN TOÀN PHÙ HỢP CÁC QUY CHUẨN VỀ LÒ ĐÓT RÁC TẠI HÀN QUỐC;***
- ***LÒ ĐỐT RÁC CDS-SHOÀN TOÀN PHÙ HỢP CÁC QUY CHUẨN VỀ LÒ ĐÓT RÁC TẠI THÁI LAN;***
- ***LÒ ĐỐT RÁC CDS-SE HOÀN TOÀN PHÙ HỢP CÁC QUY CHUẨN VỀ LÒ ĐÓT RÁC TẠI VIỆT NAM:***
  - **QUY CHUẨN KỸ THUẬT QUỐC GIA VỀ LÒ ĐỐT CHẤT THẢI RẮN Y TẾ**

    QCVN 02: 2012/BTNMT
  - **QUY CHUẨN KỸ THUẬT QUỐC GIA VỀ LÒ ĐỐT CHẤT THẢI CÔNG NGHIỆP : QCVN 30: 2012/BTNMT**
  - **QUY CHUẨN KỸ THUẬT QUỐC GIA VỀ LÒ ĐỐT CHẤT THẢI RẮN SINH HOẠT: QCVN 61-MT:2016/BTNMT**

BẢNG THÔNG SỐ KỸ THUẬT

KIỂU ĐỐT THEO MẺ

Kiểu lò đốt theo mẻ		CDSSE-25B	CDSSE-50B	CDSSE-100B	CDSSE-200B	CDSSE-300B
Công suất đốt		25kg/h	50kg/h	100kg/h	200kg/h	300kg/h
Thể tích buồng đốt(m³)		0.3m³	0.5m³	0.8m³	1.4m³	1.7m³
Kích thước (m)		1.2x1.5x4	1.5x2x4	2x2x4.5	2.5x2.5x4.5	2.5x3x4.5
Quạt thứ nhất (kw)		0.8	1.5	2.2	3.8	5.6
Quạt thứ hai(kw)		0.8	0.8	1.5	2.2	3.8
Tổng công suất (KW)		2.0	3.0	5.0	7.0	10.0
Đầu đốt buồng sơ cấp (ignition)-kcal	Độ ẩm của rác > 40%	10.000 - 50,000	30.000 - 150,000	40.000 - 200,000	50.000 - 250,000	60.000 - 300,000
	Độ ẩm của rác ≤ 40%	0	0	0	0	0
Đầu đốt buồng thứ cấp(ignition)-kcal	Độ ẩm của rác > 40%	10.000 - 50,000	30.000 - 150,000	40.000 - 200,000	50.000 - 250,000	60.000 - 300,000
	Độ ẩm của rác ≤ 40%	0	0	0	0	0

KIỂU ĐỐT LIÊN TỤC

Kiểu lò đốt liên tục		CDSSE-100A	CDSSE-200A	CDSSE-300A	CDSSE-500A	CDSSE-1000A
Công suất đốt		100kg/h	200kg/h	300kg/h	500kg/h	1000kg/h
Thể tích buồng đốt(㎥)		0.4	0.8	1.2	2.2	4.3
Kích thước (m)		0.8㎥	1.7㎥	2.5㎥	3.5㎥	5.6㎥
Quạt thứ nhất (kw)		2x3x4	3x5x4.5	4x8x5	5x10x6	7x20x7
Quạt thứ hai(kw)		2.0	4.0	6.0	7.5	15.0
Tổng công suất (KW)		2.0	2.0	4.0	3.75	7.5
Đầu đốt buồng sơ cấp (ignition)-kcal	Độ ẩm của rác > 40%	40.000 - 200,000	50.000 - 250,000	60.000- 300,000	60.000 - 300,000	90.000 - 450,000
	Độ ẩm của rác ≤ 40%	0	0	0	0	0
Đầu đốt buồng thứ cấp(ignition)-kcal	Độ ẩm của rác > 40%	30.000 - 150,000	40.000 - 200,000	50.000 - 250,000	50.000 - 250,000	60.000 - 300,000
	Độ ẩm của rác ≤ 40%	0	0	0	0	0

QUY TRÌNH XỬ LÝ RÁC THẢI SINH HOẠT

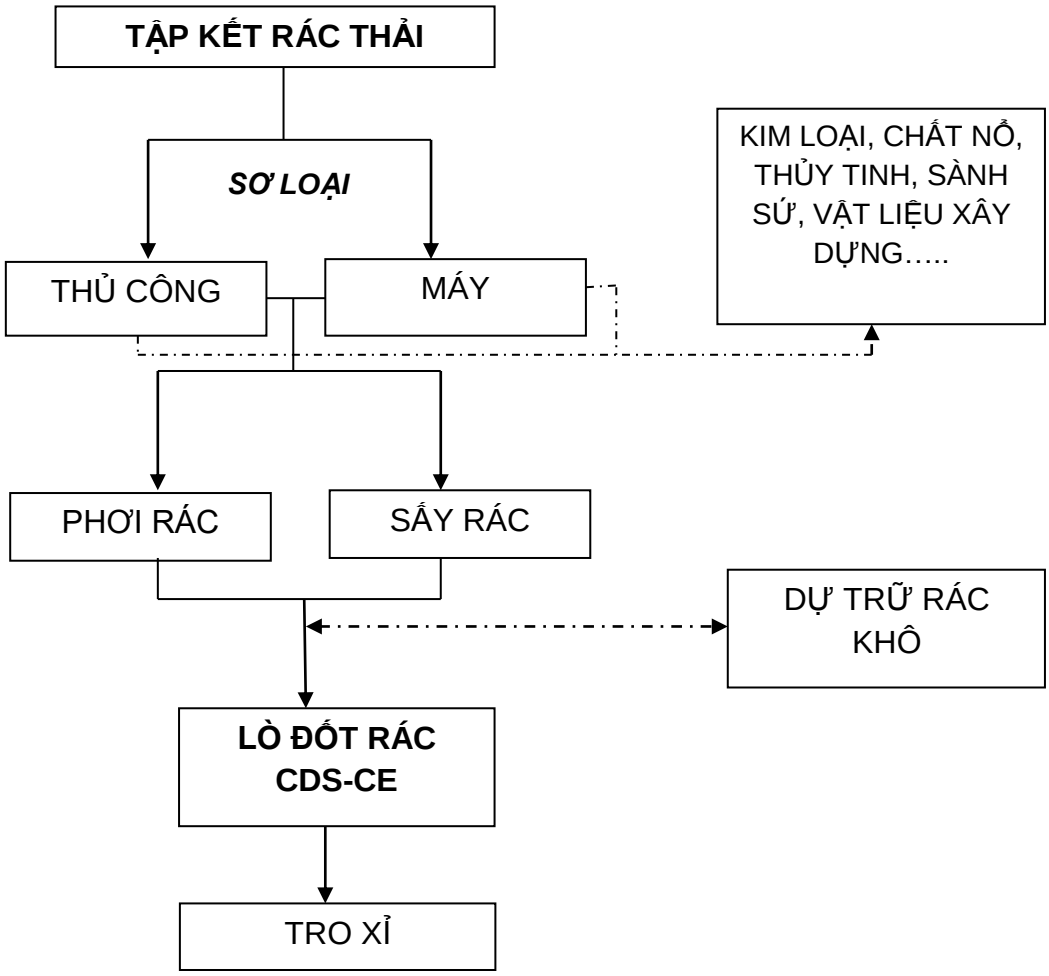

<u>Lò đốt CDS-SE Hoạt động được 2 chế độ:</u>

+ Đối với rác khô (độ ẩm dưới 40%) thì đốt không cần Dầu đốt phụ trợ

+ Đối với rác ướt (Độ ẩm trên 40%) thì dùng dầu đốt phụ trợ

CÁC HẠNG MỤC VÀ DIỆN TÍCH CỦA KHU XỬ LÝ RÁC THẢI SINH HOẠT (CÔNG SUẤT 5-10 TẤN/NGÀY)

XỬ LÝ 500-800 KG RÁC THẢI TƯƠI (TRƯỚC KHI PHƠI) TRONG 1 GIỜ TƯƠNG ĐƯƠNG VỚI 250 ĐẾN 300 KG RÁC KHÔ (SAU KHI PHỜI) TRONG 1 GIỜ